СХЕМА ЭЛЕКТРОБОРМОТОРА BDK1, BDK1 Plus, BDK2, BDK 2 Plus

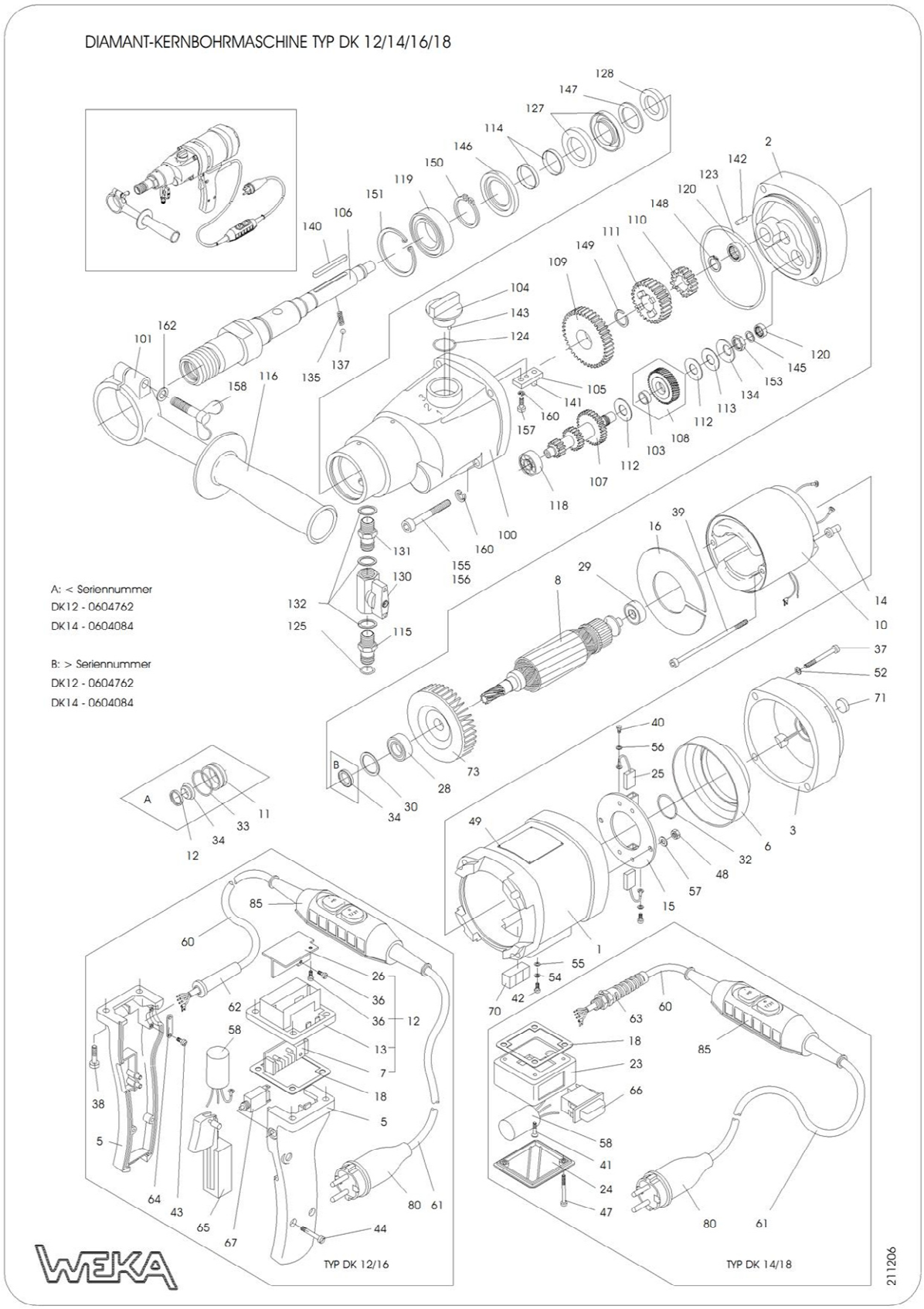

ПЕРЕЧЕНЬ ЗАПАСНЫХ ЧАСТЕЙ ЭЛЕКТРОБОРМОТОРОВ

Внимание: обозначение артикула, начинающееся с DK10 – деталь мотора мощностью 1,6 Квт, начинающееся с DK16 – деталь мотора мощностью 2,0 кВт

BDK1, BDK1 Plus, BDK2, BDK 2 Plus

1	1	Корпус статора	Motorgehause	DK10101
2	1	Крышка редуктора	Zwischendeckel	DK10102-1
3	1	Крышка эл/двигателя	Lagerkappe kpl. m. Schutzdeckel u. Isolierkappe	DK10103
5	1	Ручка	Schalterhandgriff	DK12105
6	1	Изолирующая гильза	Isolierkappe	DK10106
7	1	Электронная плата	Leiterplatte (Elektronik)	DK10510
	1	Электронная плата	Leiterplatte (Elektronik)	DK16510
8	1	Ротор	Anker kpl. mit Lüfter u. Lager	DK10108-1
	1	Ротор	Anker kpl. mit Lüfter u. Lager	DK16108-1
10	1	Статор	Magnetgehaeuse kpl.	DK10109
	1	Статор	Magnetgehaeuse kpl.	DK16109
11	1	Уплотняющая букса (с О-к-м)	Umbau-Dichtbuchse	DK10113-1
12	1	Электронный модуль в комплекте	Elektronikmodul kpl. vergossen	DK10520
	1	Электронный модуль в комплекте	Elektronikmodul kpl. vergossen	DK16520
13	1	Корпус электронного модуля	Elektronikgehäuse	DK10135
14	2	Изолирующая гильза	Feldbolzenisolierhülse	DK10116
15	1	Крышка с посадкой для щеток	Burstenbrucke	DK10117
16	1	Заглушка статора	Luftleitscheibe	DK10118
18	1	Уплотнение	Klemmkastendichtung	DK10122
23	1	Корпус эл.коробки	Klemmkasten	DK14130
24	1	Крышка клеммной коробки	Klemmkastendeckel	DK14135
25	2	Щетки угольные	Kohlebuersten	DK10125
26	1	Охлаждающий профиль	Kühlprofil	DK10140
28	1	Подшипник	Rillenkugellager	6060011
29	1	Подшипник	Rillenkugellager	6060002
30	1	Компенсационное кольцо	Kugellagerausgleichscheibe	2628171
32	1	О-кольцо 26х2,5	O-ring	4526025
34	1	Радиальное уплотнение вала	Radialwellendichtring	5012247

36	1	Винт M4x6	Linsenschraube Taptite	0504006
37	4	Винт крепления крышки эл.двиг. M5x35	Innensechskantschraube	0105035
38	4	Винт крепления ручки M5x25	Innensechskantschraube	0205025
39	2	Винт с цилиндрической головой M4x100	Zylinderschraube	0204100
40	2	Винт с крепления щетки M3x5	Zylinderschraube	0203005
41	1	Винт в потай M5x16	Senkschraube	0405016
42	1	Болт с плоской головкой M4x6	Flachkopfschraube	0304006
43	2	Винт крепления кабеля в ручке	Blech-Linsenschraube	0539095
44	2	Винт ручки	Blech-Linsenschraube	0539019
47	2	Винт крепл.крышки клемной коробки M5x50	Linsenschraube	0205050
48	2	Гайка M4	Sechkantmutter	1004000
49	4	Штифт крепления шильдин 2,3x4	Kerbnagel	2223004
52	4	Шайба SM5	Sicherungsscheibe	1805000
54	1	Пружинная шайба A4	Federscheibe	1804137
55	1	U-шайба	U-Scheibe	1804433
56	2	U-шайба	U-Scheibe	1803433
57	2	U-шайба	U-Scheibe	1804125
58	1	**Конденсатор**	Funkenstörkondensator	DK10130
60	1	Сетевой кабель 3G1,5x1,5 м	Netzkabel (für PRCD) ohne Stecker	8715152
	1		Netzkabel (für PRCD) mit Stecker	8715153
61	1	Сетевой кабель 3G1.5x2,3 м	Netzkabel (für PRCD)	8723151
	1		Netzkabel (für CEE)	8738151
62	1	Уплотнение кабеля	Kabeltülle DK12/16	8701000
63	1	Защита кабеля M20x1,5	Kabelverschraubung DK14/18	8804020
64	1	Прижимная планка	Zugentlastungsschelle DK12/16	8800010
65	1	Выключатель	Netzschalter DK12/16	8015212
66	1	Выключатель	Netzschalter DK14/18	8015014
67	1	Предохранительный выключатель мотора BDK-1	Motorschutzschalter (nur für DK12 ohne Motorelektronik)	8010608
68	1	Гайка	Rändelmutter (nur für DK12 ohne Motorelektronik)	8001001
70	1	Трубчатый уровень	Röhrenlibelle	7510029
71	1	Установочный уровень	Dosenlibelle	7500015
73	1	Крыльчатка	Lüfter	DK20105
80	1	Сетевой выключатель (PRCD)	Netzstecker (PRCD)	8016013
	1	Сетевой выключатель (CEE)	Netzstecker (CEE)	8016001
	1	Этикетка	Hinweisschild	DK20620
85	1	PRCD-выключатель	PRCD Personenschutzschalter	8400010

100	1	Корпус редуктора	Getriebegehäuse	DK10201
101	1	Зажимное кольцо рукоятки	Klemmring DK12/16	DK10201
103	1	Втулка ведомой шестерни	Lagerhülse	DK10221
104	1	Ручка переключателя скор.	Schaltgriff	DK10203
105	1	Рычаг переключ.скоростей.	Schalthebel	DK20205
	1	Клавиша выключателя	Schalthebel	DK30205
106	1	Шпиндель	Bohrspindel kpl. mit Pos. 114, 135, 137 Anschlussgewinde G 1/2"	DK10206
	1	Шпиндель 1 1/4"+G1/2"	Bohrspindel kpl. mit Pos. 114, 135, 137, Anschlussgewinde 1 1/4"+G 1/2"	DK10206.3
107	1	Шлицевой вал	Vorlegewelle	DK10208
	1	Шлицевой вал	Vorlegewelle	DK16208
108	1	Шестерня	Vorlegerad	DK12209
109	1	Шестерня	Losrad 1	DK10212
	1	Шестерня	Losrad 1	DK16212
110	1	Шестерня	Losrad 3	DK10213
	1	Шестерня	Losrad 3	DK16213
111	1	Шестерня	Schieberad	DK10214
	1	Шестерня	Schieberad	DK16214
112	2	Тормозные медные шайбы	Bremsscheibe	DK10218
113	1	Нажимная шайба	Druckscheibe	DK10219
114	2	Защитная гильза вала	Wellenschutzhulse	DK10220
115	1	Ниппель	Stecknippel	DK20225
116	1	Рукоятка	Haltegriff	8900014
118	1	Подшипник	Rillenkugellager	6062900
119	1	Подшипник	Rillenkugellager	6060052
120	2	Игольчатый подшипник	Nadelhulse	6310100
123	1	О-кольцо 78х2	O-ring	5578002
124	1	О-кольцо 20х3	O-ring	5520003
125	1	О-кольцо 11х2,5	O-ring	5511025
127	2	Сальник AD 24x40x7	Wellendichtring	5024407
128	1	Сальник AD 22x35x7	Wellendichtring	5022357
130	1	Водяной кран в комплекте	Kugelhahn mit Knebelgriff	7014001
	1	Ручка шарового крана	Knebelgriff	7014005
131	1	Ниппель с 2-х сторонней резьбой	Doppelgewindenippel	7014002
132	3	Уплотнение	Dichtring	7014003
134	1	Диск	Tellerfeder	4028142
135	1	Пружина вала переключений	Schraubendruckfeder	4305016

137	1	Шарик вала переключений	Kugel	2204000
140	1	Шпонка A5x5x40	Passfeder	3005040
141	1	Штифт 5m6x15	Zylinderstift	2505015
142	1	Штифт 4m6x15	Zylinderstift	2504010
143	1	Штифт 3m6x16	Zylinderstift	2503016
145	1	Шайба PS 10x16x1	Passscheibe	1910161
146	1	Упорное кольцо	Stützring	DK10204
147	1	Шайба PS 25x40x,03	Passscheibe	1925403
	1	Шайба	Passscheibe (Überlastkupplung)	1920280
148	1	Стопорное кольцо	Sicherungsring	3514001
149	1	Стопорное кольцо	Sprengring	3618000
150	1	Стопорное кольцо	Sicherungsring	3525012
151	1	Стопорное кольцо	Sicherungsring	3447175
153	1	Гайка шпинделя M12x1,5	Sechskantmutter	1012015
155	1	Винт крепления корпуса педуктора M5x80	Innensechskantschraube	0105080
156	3	Винт крепления корпкса редуктора M5x50	Innensechskantschraube	0105050
157	1	Винт рычага переключ. скоростей M5x16	Innensechskantschraube	0105012
158	1	Барашковый винт M6x40	Flügelschraube	506040
160	5	Шайба	Sicherungsscheibe	1805000
162	1	U-шайба	U-Scheibe	1806125
	1	Смазка	Getriebeöl	9012001
	1	Пластиковый коффер	Transportkoffer	DK10810
			Fixerring	DK10114